Nintendo

ENTERTAINMENT SYSTEM™

KOREAN VERSION

FOR SALE AND USE IN KOREA ONLY

Nintendo and Nintendo Entertainment System are trademarks of Nintendo.

Licensed by **Nintendo**

268123

HYUNDAI

현대 컴보이 COMBOY

사용설명서

©Nintendo

현대전자

이 공인 마크는 NINTENDO가 이 제품을 검증했고 탁월한 기술, 신빙성 그리고 오락성의 가치면에서 NINTENDO의 표준에 맞는 제품임을 보증하는 것입니다. 게임과 악세사리를 구입할 때마다 NINTENDO 게임기와의 완벽한 적합성을 보장받기 위해 항상 이 마크를 확인 하십시오.

Original Nintendo Seal of Quality ™

목　　　차

사용설명서

1. 구　　　성 2
2. 본체(CONTROL DECK)와 TV와의 연결방법 ... 3
3. 부속품(ACCESSORY)의 연결방법 7
4. 사　용　방　법 8
5. 정규 TV프로그램으로 전환하는 방법 11
6. 주　의　사　항 11
7. 간단한 고장처리 방법 12

머 릿 말

저희 현대 컴보이를 구입해 주셔서 대단히 감사합니다.

이 책은 본 제품에 대한 사용 설명서로서 제품의 설치 및 사용방법등에 대해 자세히 설명하고 있습니다.

더 자세한 설명은 현대전자산업(주)나, 제품을 구입하신 판매점으로 문의하여 주시기 바랍니다.

1. 구　　성

〈본체(CONTROL DECK)〉

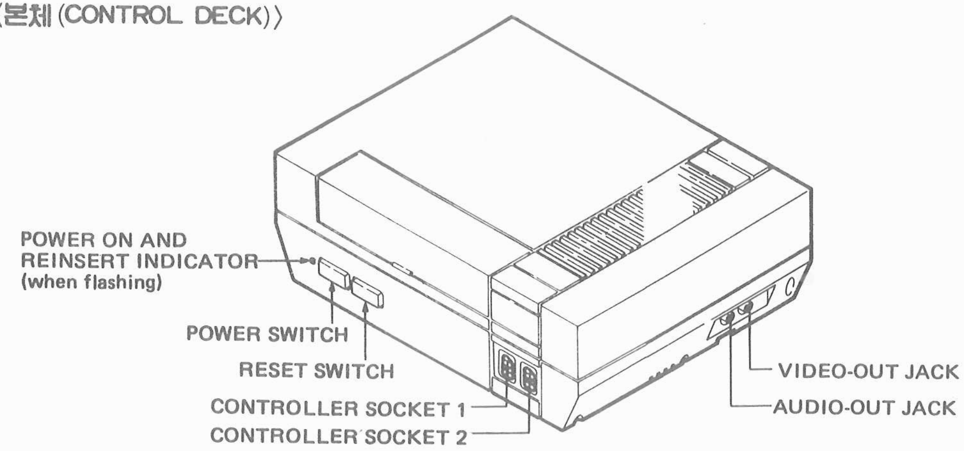

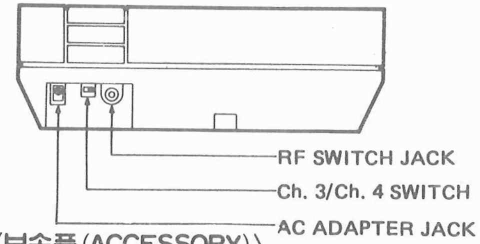

〈게임조절기(GAME CONTROLLER)〉

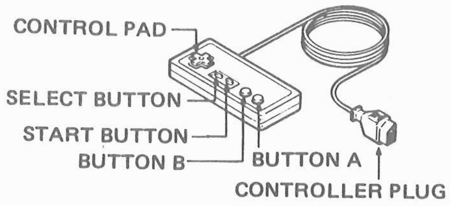

〈부속품(ACCESSORY)〉

- **AC ADAPTER**

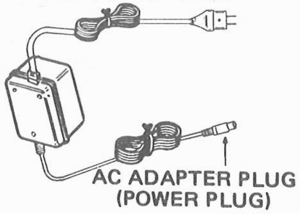

- **75/300Ω CONVERTER**

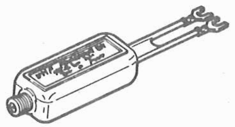

- **300/75Ω CONVERTER**

- **AUDIO/VIDEO CABLE**

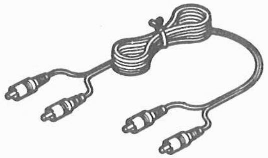

- **RF SWITCH**

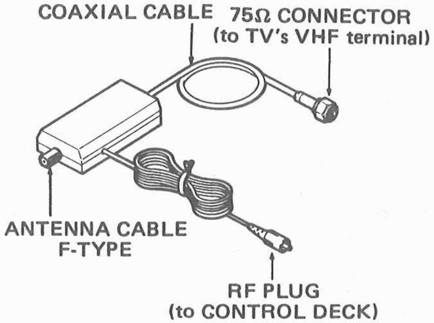

2. 본체(CONTROL DECK)를 TV에 연결하는 방법

본체를 TV에 연결하기 전에 자세히 사용설명서를 읽어 보십시오. 사용설명서를 모두 읽은 후에도, TV와 연결이 불가능하다면 현대전자 C/E부 또는 구입하신 판매점으로 연락하여 주시기 바랍니다.

TV의 종류에 따라 본체(CONTROL DECK)와의 연결에는 두 가지 방법이 있습니다.
1) 오디오/비디오 케이블(AUDIO/VIDEO CABLE)을 사용하는 방법
2) RF스위치와 변환기(CONVERTER)를 사용하는 방법

RF 스위치와 오디오/비디오 케이블(AUDIO/VIDEO CABLE)을 동시에 사용할 수 없으므로, 한 가지만 사용하십시오.

우선, 귀하의 TV와 다음의 그림 (1)과 (2)의 (i),(ii)를 비교하여 (1), (2)중 어떠한 방법을 사용할 것인지를 결정하십시오. 만약 귀하의 TV에 비디오기기(VCR)가 연결되어 있으면 6페이지를 보십시오.

(1) 오디오/비디오 케이블(AUDIO/VIDEO CABLE) 사용방법

(주의! 귀하의 TV에 오디오/비디오 접속단자(AUDIO/VIDEO CONNECTION)가 없으면, "RF 스위치와 변환기를 사용"하는 (2)번 방법으로 연결하십시오.

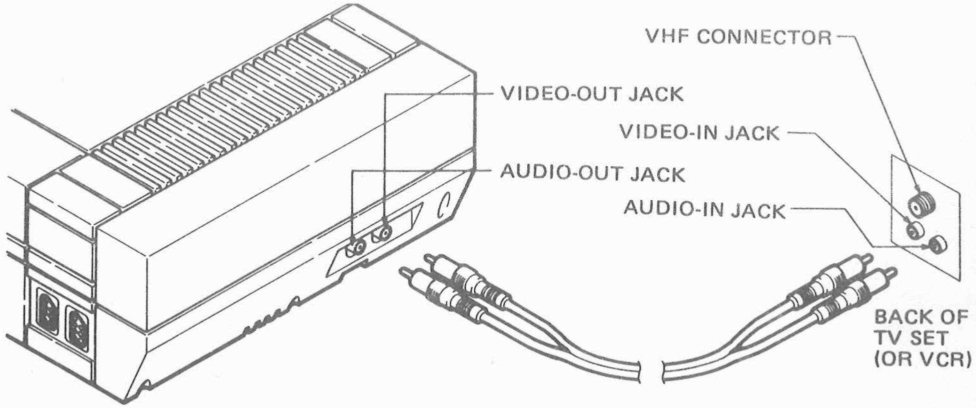

비디오 기기(VIDEO RECORDER)와의 연결을 쉽게 하기 위하여, 많은 TV들은 별도의 오디오/비디오 입력단자(AUDIO/VIDEO INPUT JACK)를 가지고 있습니다. 귀하의 TV에 이와같은 접속단자가 있다면 부속품으로 제공하는 오디오/비디오 케이블을 본체(CONTROL DECK)에 있는 오디오/비디오 출력단자(AUDIO/VIDEO-OUT JACK)와 귀하의 TV에 있는 오디오/비디오 입력단자(AUDIO/VIDEO-IN JACK)에 연결하십시오. 그리고 귀하의 TV에 장치되어 있는(안테나 수신에서 AUDIO/VIDEO INPUT으로 직접 바꾸는) 스위치를 변경시키십시오. 본체와 TV가 AUDIO/VIDEO CABLE로 연결되어 있으면 RF 스위치나 변환기 또는 TV의 안테나 조정은 필요치 않습니다. AUDIO/VIDEO 연결하기 위해 보다 더 자세한 정보를 원한다면 귀하의 TV 사용설명서를 참조하시기 바랍니다.

(2) RF 스위치와 변환기의 사용방법(대부분의 TV에 적합함)

(i) 만약 귀하의 TV에 VHF 안테나 연결을 위한 2개의 조임나사(SCREWS)가 있다면 아래에 보이는 것과 같이 RF 스위치와 본체를 연결하십시오. 만약 귀하의 TV에 VHF CABLE 연결장치가 있다면, 5페이지를 보십시오.
(주의 : TV에 부착되어 있는 안테나 케이블을 우선 TV로 부터 떼어내십시오. 그리고 RF 스위치를 다시 연결하십시오. 이것은 본체를 사용하지 않을 때 안테나 케이블로 부터의 신호를 TV로 도달하게 해 줄 것입니다.

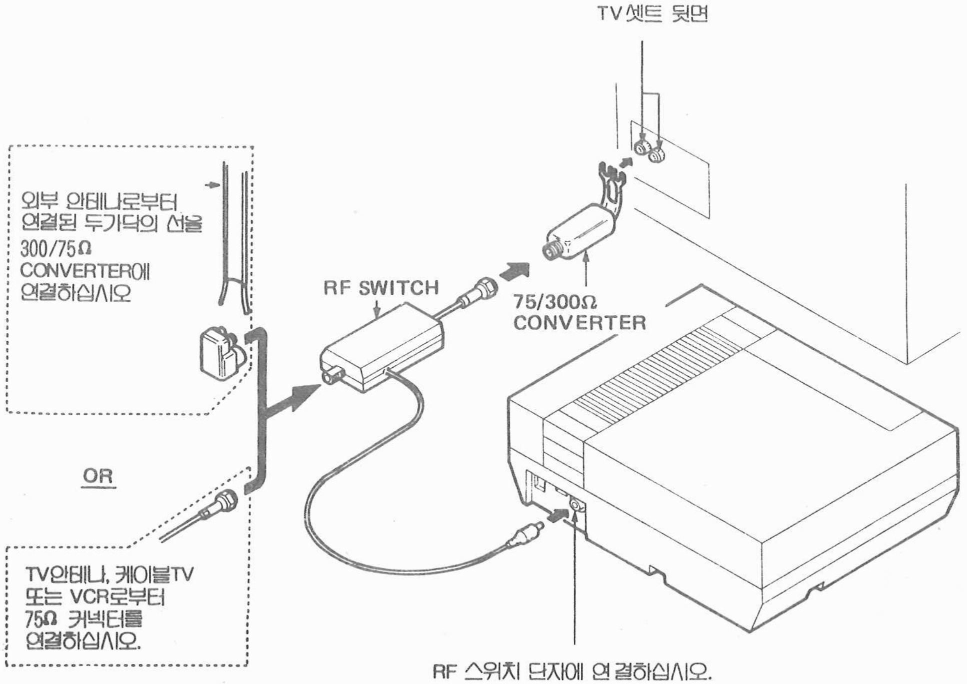

RF 스위치 단자에 연 결하십시오.
(CONTROL DECK의 뒷면을 보기위해 2페이지를 찾아보세요)

(ii) 만약 귀하의 TV에 VHF CABLE 연결장치가 있다면 아래와 같이 RF 스위치와 본체를 연결하십시오.
(주의 : TV에 부착되어 있는 안테나 케이블을 우선 TV로 부터 떼어내십시오. 그리고 RF 스위치를 다시 연결하십시오. 이것은 본체를 사용하지 않을때 안테나 케이블로 부터의 신호를 TV로 도달하게 해 줄 것입니다.)

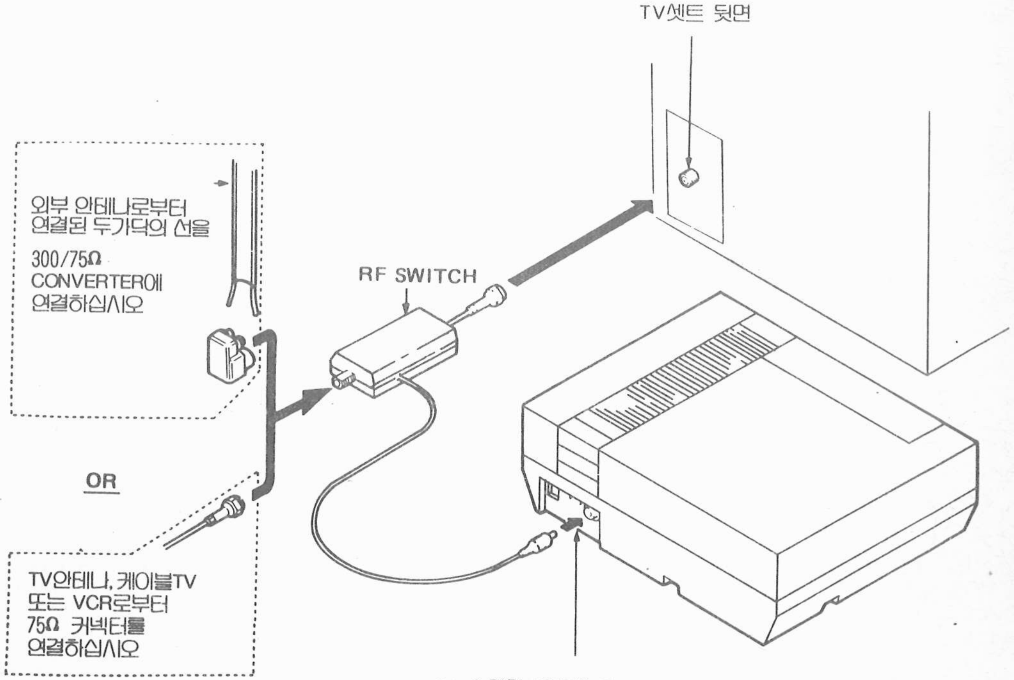

RF 스위치 단자에 연 결하십시오.
(CONTROL DECK의 뒷면을 보기위해 2페이지를 찾아보세요)

주의 : 만약 비디오기기(VCR)가 귀하의 TV 안테나와 VHF 단자에 이미 연결되어 있으면, RF 스위치는 아래와 같이 비디오기거(VCR)와 TV사이에 설치해야만 합니다.
(TV연결 형태에 따라 p.4~p.5를 참조하십시오)

비디오기기(VCR)와 TV에 있는 UHF 단자가 케이블로 연결되어 있다면, 그 케이블이 놓여있는 상태대로 두십시오.

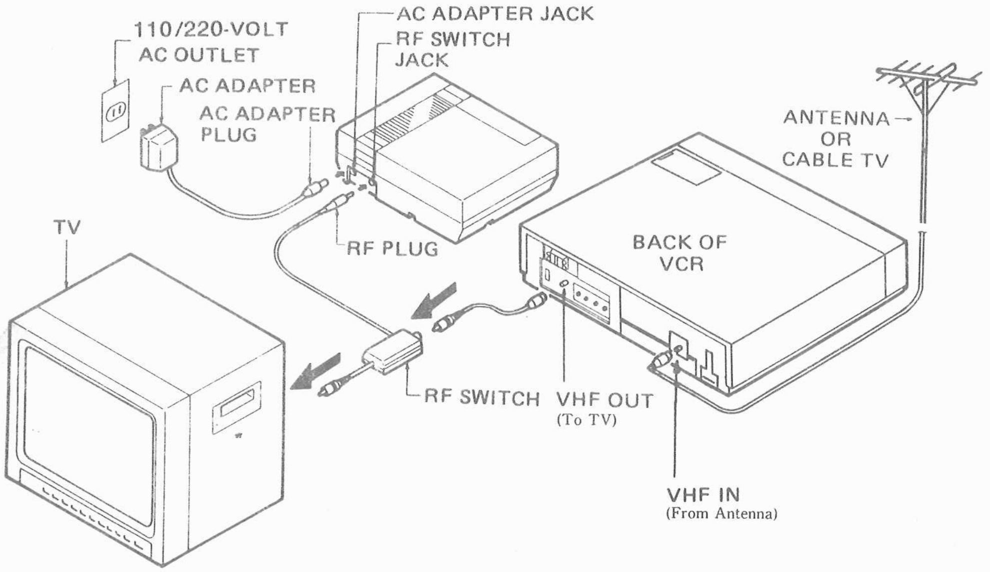

3. 부속품(ACCESSORY)의 연결방법

● AC ADAPTER를 본체(CONTROL DECK)에 연결하는 방법

본체(CONTROL DECK) 뒷면에 있는 AC ADAPTER JACK에 AC ADAPTER POWER PLUG를 꽂으십시오. 귀하의 댁에서 사용전원이 110V인 경우 AC ADAPTER의 전원 전환스위치를 110V에 위치시키고 AC ADAPTER를 110V 콘센트에 연결하십시오. 만약 220V를 사용하는 경우는 AC ADAPTER의 전원 전환스위치를 220V에 위치시키시고, AC ADAPTER를 220V콘센트에 연결하십시오.

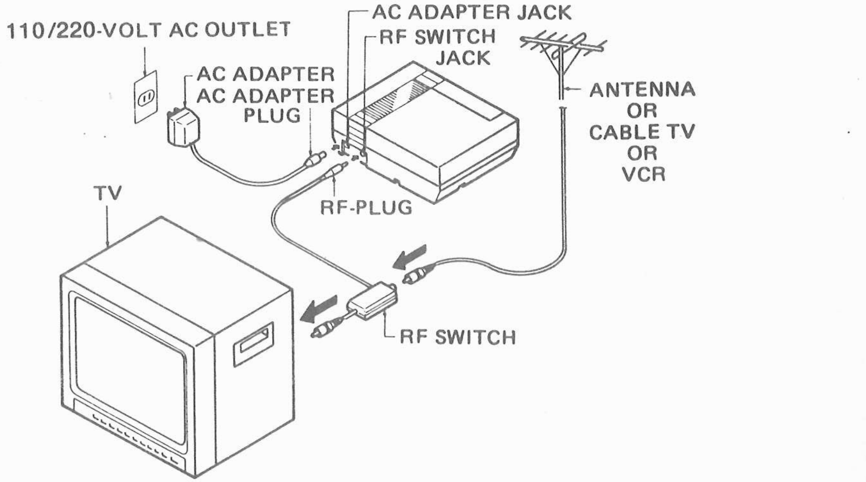

● 본체(CONTROL DECK)에 게임조절기(GAME CONTROLLER)를 연결하는 방법

두개의 게임조절기(GAME CONTROLLER)는 동일한 것으로써 각각의 조절기 연결단자(CONTROLLER SOCKET)에 연결해야 합니다. 제1조절기 연결단자(CONTROLLER SOCKET-1)에 연결된 조절기(CONTROLLER)는 제1조절기(CONTROLLER 1)가 되고, 제2조절기 연결단자(CONTROLLER SOCKET-2)에 연결된 조절기(CONTROLLER)는 제2조절기(CONTROLLER 2)가 됩니다. 이러한 구분은 게임종류(GAMES)를 선택하고 시작하는데 있어서 매우 중요합니다. 왜냐하면 제1조절기(CONTROLLER 1)만이 게임을 선택하고 시작하는데 사용되기 때문입니다.
(SOFTWARE MANUAL에는 조절기 1,2로 설명되어 있음)

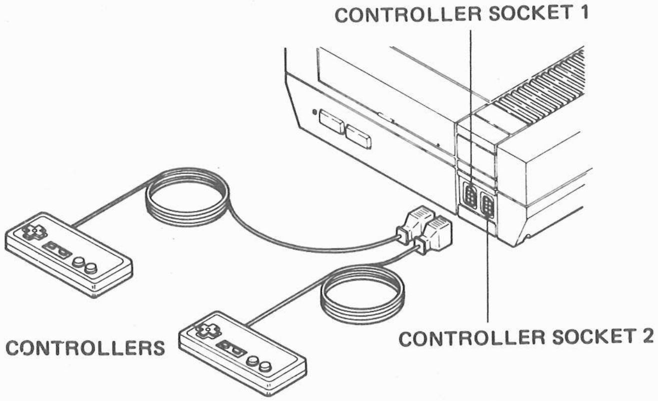

4. 사 용 방 법

●시작하는 방법

1. TV 채널을 4에 맞춥니다.
   주의 : 귀하의 지역내에서 채널 4가 방송되어 GAME에 전파방해가 된다면 본체(CONTROL DECK) 뒤의 스위치를 3으로 맞추십시오.
   (단, TV 채널과 본체의 채널이 일치해야 합니다.)
2. 만약 당신의 TV에 AFC(화면자동조정장치)가 있다면, AFC 스위치를 꺼 주십시오.(아래 그림과 같이 게임 팩 (GAME PAK) 을 넣은후에 화면조정 다이얼을 사용하여 화면을 조정합니다.)
   주의 : 만약 AFC를 끄면 흑백으로 되는 COLOR TV를 가지고 있다면 AFC를 켠(ON) 상태로 두십시오.
3. 이때까지는 본체(CONTROL DECK)에 있는 전원스위치(POWER SWITCH)가 꺼져있어야 하는 것을 명심하십시오.
   주의 : 게임 팩 (GAME PAK) 을 넣거나 빼기 전에 본체의 전원 스위치를 끄는 것을 잊지마십시오.
4. 본체(CONTROL DECK)의 CHAMBER(게임팩 삽입장치) 뚜껑을 엽니다.
   * CHAMBER에 게임팩(GAME PAK)을 넣고(LABEL이 위로 향하게 함) 같은 방향으로 밀어 넣습니다.
   * 게임팩이 제 위치에 장착될 때까지 누르십시오. 그리고 나서 CHAMBER뚜껑을 닫으십시오.

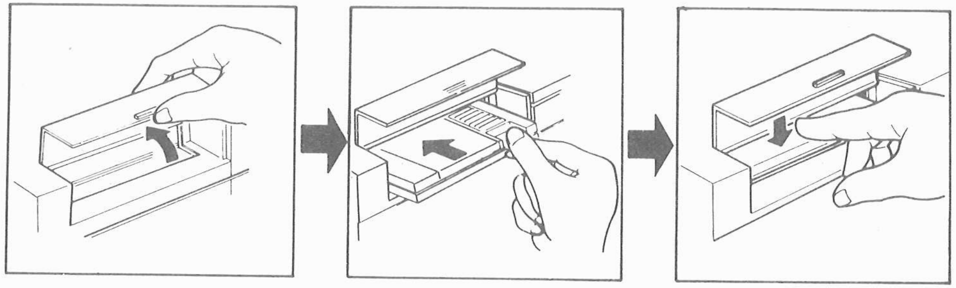

5. 본체의 전원 스위치를 누르고(켜고) RESET 버튼을 누릅니다.
   주의 : 만약 본체(CONTROL DECK) 앞에 있는 "REINSERT"에 불이 들어오면, 게임팩(GAME PAK)이 정확히 장치되지 않았다는 표시입니다. 이 경우에는 본체의 전원 스위치를 끄고 4번부터 다시 시작하십시오.

   주의 : 게임팩이 올바르게 삽입되면 TV 화면에 칼라게임(COLOR GAME)이 나타납니다. 만약 그렇지 않거나, 화면이 불완전하다면 본체의 전원을 껐다 다시 켠 다음 RESET 버튼을 누르십시오.
6. 제1 조절기(CONTROLLER 1)에 있는 선택(SELECT) 버튼을 사용하여 귀하가 원하는 게임을 선택하고, 제1조절기에 있는 시작(START) 버튼을 눌러서 게임을 시작하십시오.
   주의 : 만약 본체의 사용에 어떠한 문제가 발생된다면 당사 소비자 보호센터(C/E부) 또는 구입하신 판매점으로 연락하여 주시기 바랍니다.

●게임 팩(GAME PAK)의 교환

1. 본체(CONTROL DECK)의 전원 스위치를 끄십시오.
   주의 : 게임 팩(GAME PAK)을 넣거나 빼기 전에 항상 본체의 전원을 끄는것을 잊지마십시오.
2. CHAMBER 뚜껑을 엽시다.
   게임 팩이 튀어오를 때까지 가볍게 눌러 주십시오.
   게임 팩을 꺼내십시오.

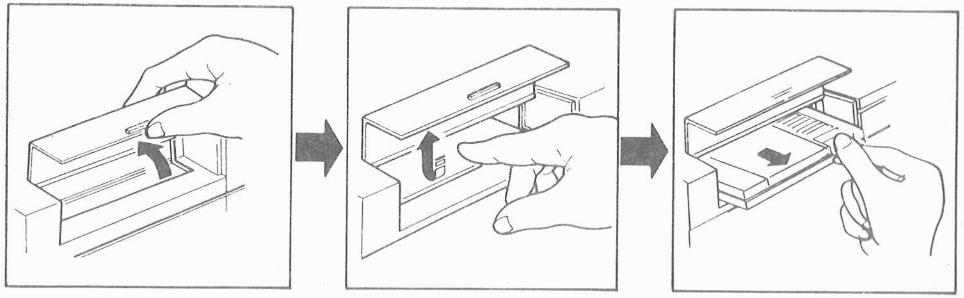

3. 앞 페이지에서의 그림과 같이 귀하가 선택할 새로운 게임 팩을 CHAMBER에 끼워 넣습니다.
4. 본체(CONTROL DECK)의 전원을 켜십시오. 칼라게임(COLOR GAME)이 TV화면에 나타납니다.
   ※중요사항 : 게임이 끝난 후에 본체(CONTROL DECK)로 부터 게임 팩(GAME PAK)을 꺼내는 것을 잊지마십시오.

● 게임조절기(GAME CONTROLLER)의 사용

본체에는 동일한 두 개의 게임조절기(GAME CONTROLLER)가 있습니다. 제1조절기 연결단자(CONTROLLER SOCKET 1)에 삽입한 게임조절기는 제1조절기가 되고, 제2조절기 연결단자(CONTROLLER SOCKET 2)에 삽입한 게임조절기는 제2조절기가 됩니다. 게임하고자 하는 사람(PLAYER)이 한명인 경우에는, 게임조절기 둘 중에 어느 것이든 제1게임조절 연결단자에 삽입을 하십시오. 게임하고자 하는 사람이 2명인 경우에는, 각각의 게임조절기를 게임조절기 연결단자에 삽입하면 됩니다.

＊선택(SELECT) 버튼(게임조절기에만 해당됨)

각각의 게임팩(GAME PAK)은 여러가지 게임으로 구성되어 있습니다. 선택(SELECT) 버튼은 게임을 시작할 때 제시되는 게임 메뉴(GAME MENU)로 부터 귀하께서 원하는 게임을 선택하는 데에 사용합니다.

＊시작(START) 버튼(제1 게임조절기에만 해당됨)

게임 메뉴(GAME MENU)로 부터 귀하께서 원하는 게임을 선택한 후, 시작(START) 버튼을 누르면 게임이 시작됩니다. 또한 시작(START) 버튼은 게임 중간에 일시정지(TIME-OUT)를 시키고 싶을 때에도 사용됩니다. 만약 게임중간에 시작(START) 버튼을 누르면 시작(START) 버튼을 다시 누를 때까지 정지될 것입니다.
주의 : 몇몇 게임에는 일시정지의 기능이 없습니다.

＊방향조절 패드(CONTROL PAD)

방향조절 패드(CONTROL PAD)는 상, 하, 좌, 우의 네가지 방향으로 움직이며 게임에 따라서 다양한 기능을 가지고 있습니다. 좀 더 자세한 사항은 게임팩과 함께 포장된 사용설명서를 참조하십시오.

＊버튼 A와 B

버튼 A와 B는 게임에 따라서 각각 다른 기능을 가지고 있습니다. 좀 더 자세한 사항은 게임팩에 포함된 사용설명서를 참고하십시오.

5. 정규 TV프로그램으로 전환하는 방법

게임이 끝나면 본체(CONTROL DECK)의 전원을 끄고 시청하고자 하는 정규 프로그램으로 원하는 채널을 선택하면 됩니다.(RF 스위치를 제거할 필요는 없습니다.)

6. 주의사항

1. 당사에서 제공하는 AC ADAPTER 외에 다른 ADAPTER를 사용하지 마십시오.
2. 당사에서 제공하는 RF 스위치외에 다른 것을 사용하지 마십시오.
3. 당사에서 제공하는 부속품들을 마음대로 조립하거나 수리하지 마십시오
(그렇게 하면 제품에 대한 보증을 받지 못합니다)
4. CHAMBER로 부터 게임 팩을 삽입하거나 빼기전에 항상 본체에 있는 전원 스위치를 꺼주십시오.
5. 게임이 끝나면 CHAMBER에서 게임 팩을 꺼내십시오.
6. 게임 팩의 접합부분을 만지지 마시고, 게임 팩은 당사에서 제공하는 게임 팩 보관용기에 보관하여서 습기와 먼지로부터 보호하십시오.
7. 부속품을 떨어뜨리거나, 무리한 힘을 가하거나 함부로 사용하지 마십시오.
8. 본체의 전기선을 잡아 당기지 마십시오.
9. 본체(CONTROL DECK)에서 POWER PLUG, 게임조절기 플러그(CONTROLLER PLUGS) 또는 RF PLUG를 분리시킬 때에는 전기선을 잡아 당기지 말고, 플러그 자체를 잡아 당기십시오.
10. 본체, 게임팩, 게임조절기, RF 스위치, AC ADAPTER 등을 너무 덥거나 추운 장소에 보관하지 마십시오.
11. 본체, 게임 팩, 게임조절기, RF 스위치, AC ADAPTER 등에 액체를 엎지르지 마십시오. 닦을 때에는 부드럽고 엷은 젖은 헝겊(물 만을 사용함)을 사용하십시오.

7. 고 장 수 리 법

문 제 점	수 리 법
TV 화면이 나오지 않는다.	● TV 전원 스위치가 켜져 있는가, 전원코드(POWER CORD)가 제대로 꽂혀 있는가를 확인함
화면에 게임의 영상이 나타나지 않는다. (그러나 화면에 불은 켜 있다)	● CONTROL DECK의 전원 스위치가 켜져 있는지를 확인함. ● AC ADAPTER가 사용공급전압(110V 또는 220V) 전원에 맞게 정확히 꽂혀 있는가, AC ADAPTER OUTPUT JACK이 CONTROL DECK의 플러그에 꽂혀 있는가를 확인함. ● CONTROL DECK와 안테나 선이 RF 스위치에 올바르게 연결되어있는가, 그리고 RF 스위치가 TV에 연결되었는가를 확인함. (TV에 본체를 연결하는 방법을 참고) ● 게임 팩이 CONTROL DECK에 정확하게 삽입되었는가를 확인함. (사용설명서의 게임 팩 삽입 부분을 참조) ● CONTROL DECK의 RESET 스위치를 눌러 놓거나, 전원 스위치를 끄고 다시 켜봄. ● CONTROL DECK의 채널 3/채널 4 스위치가 채널 3에 놓여 있는가를 확인하고, TV 채널이 채널 3 또는 채널 4에 있는가를 확인함.
화면상에 게임이 진행되고 있으나 화면에 줄 같은 것이 생긴다.	● 화면이 안정될 때까지 TV SET를 수평 또는 수직으로 조정함.
화면의 상태는 좋으나 부저 소리가 나거나 잡음이 있다.	● 채널 4에 방해 전파가 있다면 CONTROL DECK의 채널 조절 스위치를 채널 3으로 바꾸고, TV 채널을 3으로 함. ● 수신지역에 채널 3/채널 4(또는 CABLE TV)에 강한 방송파를 송신하는 방송국이 있다면 방해전파의 원인이 됨. RF 스위치로부터 안테나 선을 제거함.(정규 TV 프로그램을 시청하고자 할 때에는 다시 안테나를 연결하면 됨.) ● RF 스위치와 AUDIO/VIDEO CABLE 양쪽을 모두 사용하지 않았는가를 확인함.(한 가지만을 사용해야 함. 3페이지 참조)
본체(CONTROL DECK)를 작동시키지 않았는데 정규 TV프로가 나오지 않는 경우	● CONTROL DECK의 전원 스위치(POWER SWITCH)가 켜져 있는지를 확인함. ● 안테나가 RF 스위치에 올바로 연결되었는지를 확인하고 RF 스위치가 TV에 연결 되었는지를 확인함. (본체(CONTROL DECK)와 TV SET 연결방법참조) ● 정규 TV 프로가 나오지 않으면 TV에서 RF 스위치를 떼어 내고 안테나와 TV를 직접연결함.(본체를 작동 시키기 위해서는 다시 RF 스위치를 연결하면 됨)

문 제 점	수 리 법
화면상에 게임은 진행되고 있으나 화면이 흐리거나 COLOR로 나오지 않는 등 화면 상태가 좋지 않을경우	● 본체와 안테나 선이 RF 스위치와 단단하게 연결되었는지, RF스위치가 TV와 단단하게 연결되었는지를 확인함. (본체와 TV SET의 연결방법참조) ● TV의 화면조정 스위치를 이용하여 가능하면 깨끗한 화면이 될 수 있게 화면을 조정함 ● 만약 TV에 자동조절(AFC)방식 조정기가 있다면 AFC를 끄고 손으로 직접 조절하여 좀 더 나은 화면이 되도록 함. (AFC를 껐을 때 TV의 색상이 사라지면 다시 AFC를 켬) ● 본체(CONTROL DECK)와 TV가 너무 가까이 있는 경우 본체가 방해 전파의 원인이 됨. TV로 부터 본체를 멀리 움직여 봄. ● 채널 4에 방해 전파가 있다면 CONTROL DECK의 채널 조절 스위치를 채널 3으로바꾸고, TV 채널을 3으로 함. ● 수신 지역에 채널 3, 4(또는 CABLE TV)에 강한 방송파를 송신하는 방송국이 있으면 방해 전파의 원인이 됨. RF 스위치로 부터 안테나 선을 제거함.(정규 TV 프로그램을 시청하고자 할 때 다시 안테나를 연결함)
화면 상태는 좋으나 게임의 소리가 나지 않음	● TV 볼륨을 높임. ● 소리가 좋아질 때까지 음향조절장치로 조정함. ● 몇몇 게임에서는 시작 버튼을 누른 후에 소리가 남.
화면이 진동하거나 찌그러 질때	● RESET 버튼을 눌러 봄. 상태가 좋아지지 않으면 CONTROL DECK의 스위치를 끄고 팩을 빼내었다가 다시 삽입시킴. 전원을 켜고, RESET 버튼을 누름.

만약 귀하께서 위의 문제점을 해결하지 못했다면 현대전자산업(주)의 소비자 보호센터(C/E부) 또는 구입하신 판매점으로 연락하시기 바랍니다.